SPECIFICATIONS TECHNIQUES "TERRE"

Définitions		Avant		arrière		Observations
	Assiette ou hauteur :	BONNE	MAUVAISE	BONNE	MAUVAISE	
Chassis	de caisse (statique),	**165**mm	**180**mm	280mm	285mm	voir pages 35A /51B /52A
	avec lest (poids pilote),	70 kg	70 kg			
	avec lest (poids copilote),	70 kg	70 kg			
	avec lest essence.			15 litres ou 10kg		
Trains	Carrossage :	1° 30'	1° 30'	2° 00'	1° 45'	voir pages 42G et 50C
	Chasse :	4° 30'	4° 30'			voir pages 40D et 50C
	Pince : (à l'assiette statique)	+10' (par roue)		+10' (par roue)		voir pages 40D, 42E, 42G
	Ressort :	ROUGE +BLEU 30 %	ROUGE +BLEU 34 %			(voir page 52A)
	Compensateur :	sans	sans			
	Amortisseurs :	versions 25/5		version 68/2		
		court	**long**			
	Butée :	avec	avec	avec	avec	
	Cale :	sans	avec			voir pages 52A et 52C
	Courses (à la roue) :	haute +120 -70 mm	basse +110 -70mm	+90mm	-100mm	
	Barre anti devers :	sans	sans	22 mm	22 mm	voir pages 52A et 52C
	Barre de torsion :			**19** / 20	**18** / 19	voir pages 51B
Freins	Diamètre du disque :	305 mm		280 mm		voir pages 42A et 42E
	Epaisseur du disque :	28 mm		9.0 mm		
	Type d'étrier :	4 pistons		2 pistons		
	Type de plaquettes :	Pagid bleu		Pagid bleu		voir pages 42A et 42E
	Maitre cylindre :	Tandem D : 28 mm		X		voir page 45C
	Frein à main :	diamètre 0.73"		X		voir pages 47A et 48A
Roues	Jantes :	7" X 15"		7" X 15"		deport : 43.55 mm (écuanteur)
	Pneus :	20/65-15"		20/65-15"		voir page 54A
	Pression :	~2.0bar	~ 2.0bar	~ 1.8bar	~ 1.8bar	à froid
Direction	Type :	9 dents, pompe 100 bars poussoir bronze				voir pages 40A et 40D
Boîte de vitesses	Type :	093 à commande séquentielle,voir pages 22A et 22B				
	Rapports :	**1ère**	**2ème**	**3ème**	**4ème**	**5ème**	**6ème**	**M.AR**
	Rapports :	12/38	14/36	16/34	18/32	20/30	22/28	13/35
	Rapport pont :	11/50 ou **13/57**						
	Différentiel :	précharge de l'auto bloquant 150 N.m. à froid						voir page 22A
Embrayage :	bi disques carbone 5" 1/2 ressort gris							voir page 20A
Moteur	Type :	XU10J4 équipé des pièces constitutives des différents KITS.						
	Spécifications :	voir préparateur.						
		Observations : se reporter à la fiche d'homologation VK 11/01						

Remarques : ***Ne jamais laver les trains avant et arrière au nettoyeur haute presssion.***
Par convention le pincement est toujours positif, l'ouverture est toujours négative.
Un léger roulage de 10 km environ est conseillé avant le réglage définitif afin de libérer les jeux des rotules.

SPECIFICATIONS TECHNIQUES "ASPHALTE" 1997

Définitions		Avant	arrière	Observations
Chassis	Assiette ou hauteur :	NON BOSSELE	NON BOSSELE	
	de caisse (statique),	112mm	230mm***	voir pages 35A /51B
	avec lest (poids pilote),	70 kg	/	/52A et 51C
	avec lest (poids copilote),	70 kg	/	
	avec lest essence.		15 litres ou 10kg	
Trains	Carrossage :	-2° 15'**	-2° 00'	voir pages 42G et 50C
	Chasse :	6° 20'#		voir pages 40D et50C
	Pince : (à l'assiette statique)	+10' (par roue)	+10' (par roue)	voir pages 40D, 42E, 42G
	Ressort :	VERT	/	
		18 %	/	(voir page 52A)
	Cales de voie (ep. =)	14mm + toc	6mm	(par roue)
	Compensateur :	sans		
	Amortisseurs :	22/30#	version 65/13	
	Butée :	H:45 + H:20*	H:45	
	Cale EP :(Avec insert)	3,4*	H:13	voir pages 52A et 52C
	Barre anti devers :	21 mm	23 mm	voir pages 50D et 51B
	Barre de torsion :	/	19 mm	voir pages 51B
Freins	Diamètre du disque :	332 mm / 350 mm#	280 mm	voir pages 42A et 42E
	Epaisseur du disque :	32 mm / 32mm #	9.6 mm	
	Type d'étrier :	4 pistons / 12 pistons #	2 pistons	
	Type de plaquettes :	carb/métal 083	carb/métal 083	voir pages 42A et 42E
	Maitre cylindre :	Tandem D : 28 mm	X	voir page 45C
	Frein à main :	diamètre 0.70"	X	voir pages 47A et 48A
Roues	Jantes :	8" X 17"	8" X 17"	deport : 43.55 mm (écuanteur)
	Pneus :	20/65-17	20/65-17	voir page 54A
	Pression :	1.6 bar	1.6 bar	à froid
Direction	Type :	9 dents, pompe 100 bars poussoir bronze		voir pages 40A et 40D
Boîte de vitesses	Type :	093 à commande séquentielle,voir pages 22A et 22B		
	Rapports :	**1ère 2ème 3ème 4ème 5ème 6ème**		**M.AR**
	Rapports :	12/38 14/36 16/34 18/32 20/30 22/28		13/35
	Rapport pont :	11/50 ou 13/57 ou 12/50		
	Différentiel :	précharge de l'auto bloquant 100 N.m. à froid si neuf		voir page 22A
		Embrayage : bi disques carbone 5" 1/2 ressort gris		voir page 20A
Moteur	Type :	XU10J4 équipé des pièces constitutives des différents KITS.		
	Spécifications :	voir préparateur.		
	Observations :	se reporter à la fiche d'homologation VK 11/01		

** Pour montage roue 18".

*** Voiture piqueuse vers l'avant de ~14mm par mètre, pour info.

Remarques : ***Ne jamais laver les trains avant et arrière au nettoyeur haute presssion.***
Par convention le pincement est toujours positif, l'ouverture est toujours négative.
Un léger roulage de 10 km environ est conseillé avant le réglage définitif afin de libérer les jeux des rotules.

 # Nouveautés 97
**** 1 Butée H45 Densité 0,65 + 1 Butée H20 Densité 0,45 (voir page 52A).***

EMBRAYAGE BIDISQUES ALCON

PARTICULARITES DU MONTAGE

(1) Le KIT Embrayage comprend 3 plateaux presseurs (P) d'épaisseurs différentes. Au fur et à mesure de l'usure des disques, on remplace les plateaux (de plus en plus épais). Le remplacement du plateau presseur considéré est réalisé lorsque le gabarit de contrôle (C) (livré dans le KIT), vient en contact avec le diaphragme. Au premier montage installer le plateau presseur **d'épaisseur 4.35 mm**. L'embrayage sera reconditionné par PEUGEOT SPORT après avoir monté le plateau **d'épaisseur 6.02 mm.**

(2) Contrôler lors de chaque démontage les épaisseurs des disques (D) celle-ci doit toujours être supérieure à : **2.6 mm.**

(3) Enduire le filetage de loctite Type 242, et la partie lisse de graisse type "molycote", couple de serrage : 3M.daN.

(4) Vérifier les diamètres intérieurs des trous, il doivent être de 8.10 mm sinon les contre-percer. Chanfreiner les trous du coté des têtes de vis.

***Nota** : Réglage de la pédale d'Embrayage page 21H .*
Le démontage de l'embrayage pour remise en état en cours de rallye, est possible en démontant la trappe de visite inférieure de la boîte de vitesses ainsi que la traverse arrière du berceau.

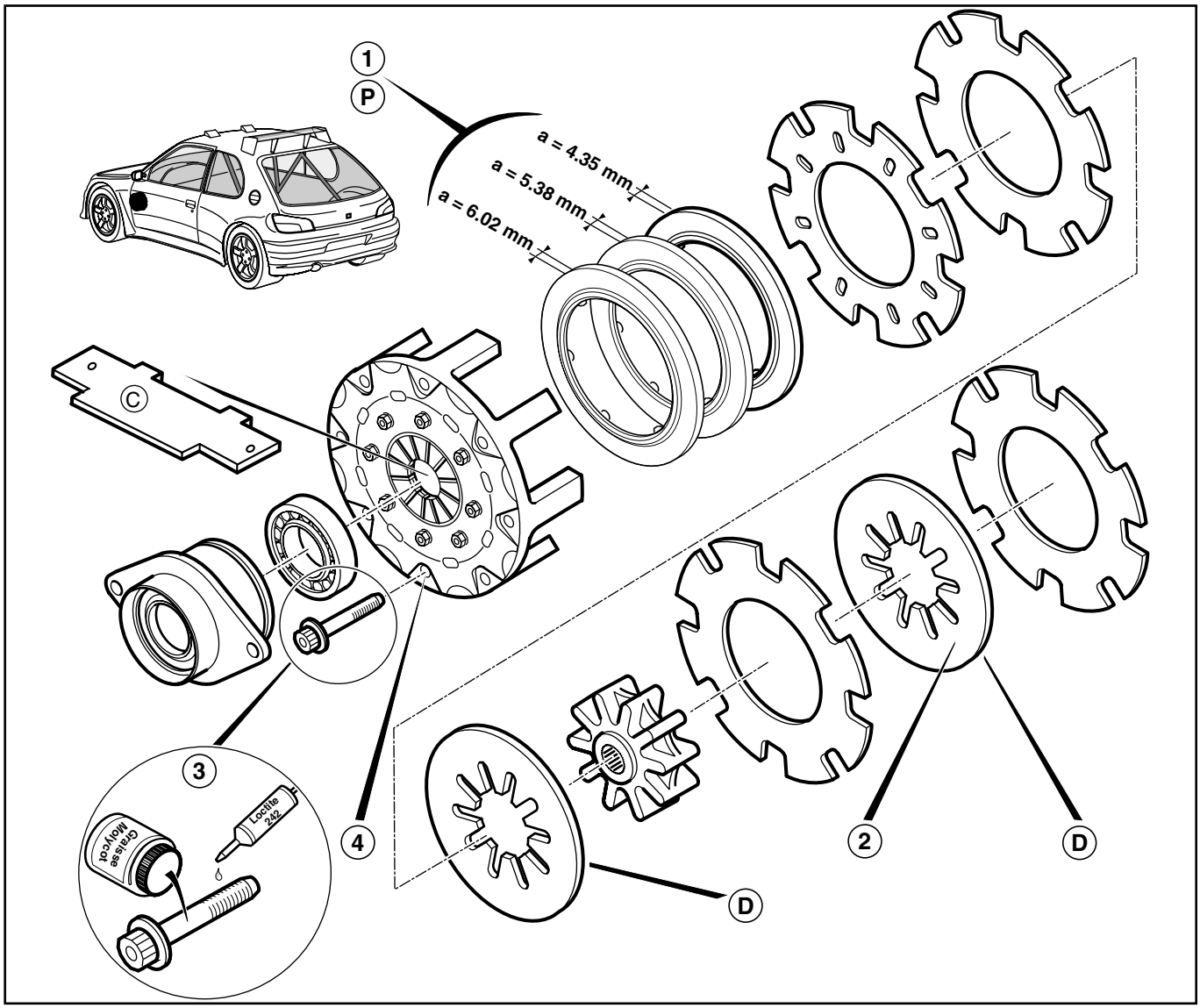

EMBRAYAGE TRIDISQUES ALCON

PARTICULARITES DU MONTAGE

Repères toujours alignés au remontage

G F C E D A J I H B *B

*A Enduire le filetage de loctite Type 242, et la partie lisse de graisse type "molycote", couple de serrage : 3M.daN.

*B Vérifier les diamètres intérieurs des trous, il doivent être de 8.10 mm sinon les contre-percer. Chanfreiner les trous du coté des têtes de vis.

*A Loctite 242 GRAISSE MOLYCOT

MÉTHODE à appliquer afin de contrôler l'embrayage à chaque démontage:

1°/ -Mesurer les épaisseurs des 7 disques carbone, D à J et les noter dans la colonne "épaisseurs usagées" en vis à vis de chaque disque.

2°/ -Faire la différence entre les valeurs usagées et les valeurs d'origine et les noter également en vis à vis dans la colonne "usures".

3°/ -Si le total de l'usure des disques D à J est supérieure à 0,35 mm, le remplacement du plateau presseur doit être réalisé en choisissant celui d'épaisseur immédiatement supérieure, si celle-ci est inférieure à 0,35 mm, l'embrayage sera remonté tel quel.

4°/ -Le remplacement des plateaux presseurs sera fait avec la même méthode que celle indiquée ci-dessus, au fur et à mesure de l'usure de l'embrayage en allant du plateau presseur N°1 au N°11.

5°/ -Veillez à chaque étape qu'aucun disque n'ait une épaisseur inférieure à 2,6mm.

6°/ **-Dans tous les cas la hauteur du reconditionnement doit être inférieure à la hauteur de l'empilage neuf, *sous peine d'endommager l'embrayage*.**

7°/ -Aprés montage du 11ème plateau presseur, l'embrayage doit être changé.

NOTA:- Le remplacement en cours d'épreuve de l'embrayage implique une dépose de la boite

EMBRAYAGE TRIDISQUES CLIENTS

FEUILLE DE RECONDITIONNEMENT EMBRAYAGE TRIDISQUES

EMBRAYAGE DIAMETRE 5,5''
TYPE TRIDISQUES

DATE D'EXPEDITION
-----/-------/-------

CLIENT: **PEUGEOT SPORT**

EMBRAYAGE N° ----------

TYPE: ----------

NOTA: DIMENSIONS données en mm

EXEMPLE DE CALCUL DE L'EMPILAGE:

REP	DESIGNATION	ÉPAISSEURS D'ORIGINE: **	ÉPAISSEURS USAGÉES	USURES	RECONDITIONNEMENT
A	Plateau pivot	4,71	4,71	0	aucun
B	Diaphragme	4,05	4,05	0	aucun
C	Plateau presseur *	4,75 (N°1)	4,75 (N°1)	0	5,08 (N°2)
D	Disque flottant 1	3,40	3,34	0,06	3,34
E	Disque 1	3,72	3,65	0,07	3,65
F	Disque flottant 2	3,70	3,64	0,06	3,64
G	Disque 2	3,74	3,67	0,07	3,67
H	Disque flottant 3	3,74	3,68	0,06	3,68
I	Disque 3	3,74	3,67	0,07	3,67
J	Disque flottant 4 #	3,43	3,37	0,06	3,37
TOTAUX (mm)		38,98	38,53	0,45	38,86

HAUTEUR DE L'EMPILAGE NEUF : 39,05 mm **

HAUTEUR DE L'EMPILAGE APRES RECONDITIONNEMENT : 38,86 mm

MATERIAU DU MOYEU : ACIER

TYPE DE CANNELURES : 7/8" X 20

(Les valeurs d'épaisseurs indiquées ci-dessus sont données à titre d'exemple).

 # Côté volant moteur

* EPAISSEURS DES PLATEAUX PRESSEURS LIVRÉS DANS LE KIT

N° :	1	2	3	4	5	6	7	8	9	10	11
Ep :	4,75	5,08	5,38	5,72	6,02	6,35	6,65	6,99	7,29	7,62	7,92

** *Indications données sur la fiche d'accompagnement fournie avec chaque embrayage.*

REGLAGES

(1) Engager une vitesse et appuyer sur la pédale d'embrayage jusqu'a libérer les roues (l'embrayage lèche) Régler alors la butée de pédale en intercalant une cale (A) d'épaisseur = à 2 mm Maximum, et s'assurer de la présence d'un jeu (B) entre la butée d'Embrayage et la tête de colonnette de 5 mm minimum.

(2) Contrôler en cours de Rallye la côte (B) qui doit grandir au fur et à mesure de l'usure de l'embrayage. Cet accroissement doit être inférieur à (B) + 4,5 mm Maximum. (embrayage bidisques).
+ 6 mm Maximum (embrayage tridisques).

PARTICULARITES DU MONTAGE

(3) Enduire le raccord de loctite Type 542.

(4) Afin de permettre le montage de la rotule en bout de tige du maître cylindre, il nécessaire de percer le trou (T) diamètre = 35 mm.

(*) Pièces d'origine 306 S 16

SPECIFICATIONS TECHNIQUES

Capacité : 0.5 litre environ.

Liquide : AP 600 vendu par la Boutique PEUGEOT SPORT

PARTICULARITES DU MONTAGE

1. Contrôle et remplacement éventuel des crabots après chaque Rallye.
2. Remplacement du Circlips d'arbre d'embrayage à chaque démontage de boîte de vitesses.
3. Le démontage de la butée d'embrayage impose celui de la boîte de vitesses.
4. Précharge de l'Autobloquant à froid : 100 N.m Si neuf. (voir Page 30A).
5. Outillages disponibles à la boutique PEUGEOT SPORT :
   - A Platine support pour réglage des fourchettes,
   - B Entraîneurs pour réglage de l'autobloquant,
   - C Platine support de cassette pour assemblage de la boîte de vitesses.
6. Abaque de rapport BV : Voir page suivante **22B.**
   La brochure de préparation est séparée de celle-ci.

SPECIFICATIONS TECHNIQUES

Boîte de vitesses 6 Rapports type 093 vendue par la boutique PEUGEOT SPORT.
Type d'huile : "ESSO BV RACING". Capacité : 1.5 Litre.

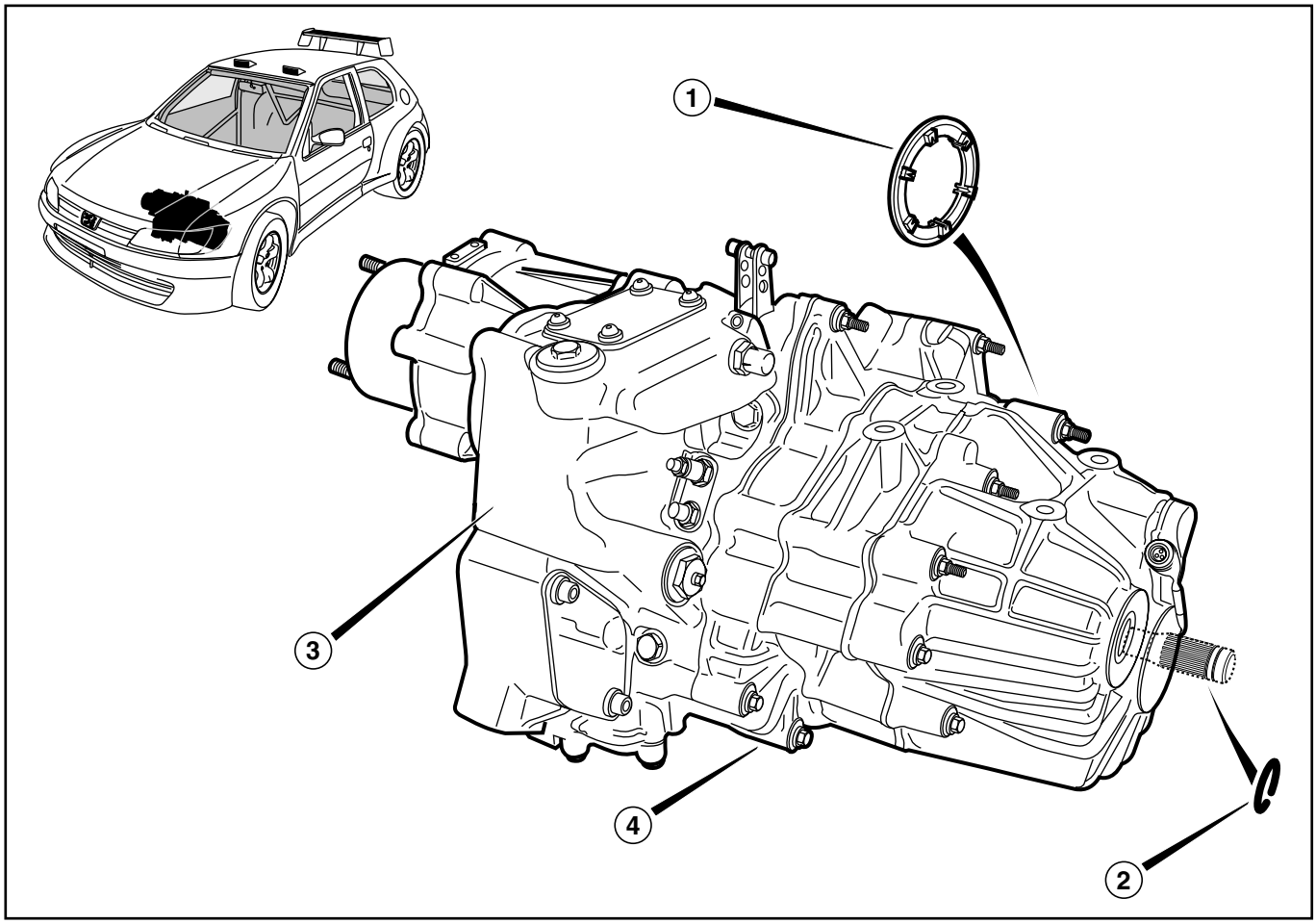

ABAQUE DES RAPPORTS DE BOITE DE VITESSES

- Régime Maximum : 8500 tr/mn, rayon de roue : 315 mm

Couples de pont préconisés :

11 / 50
13 / 57

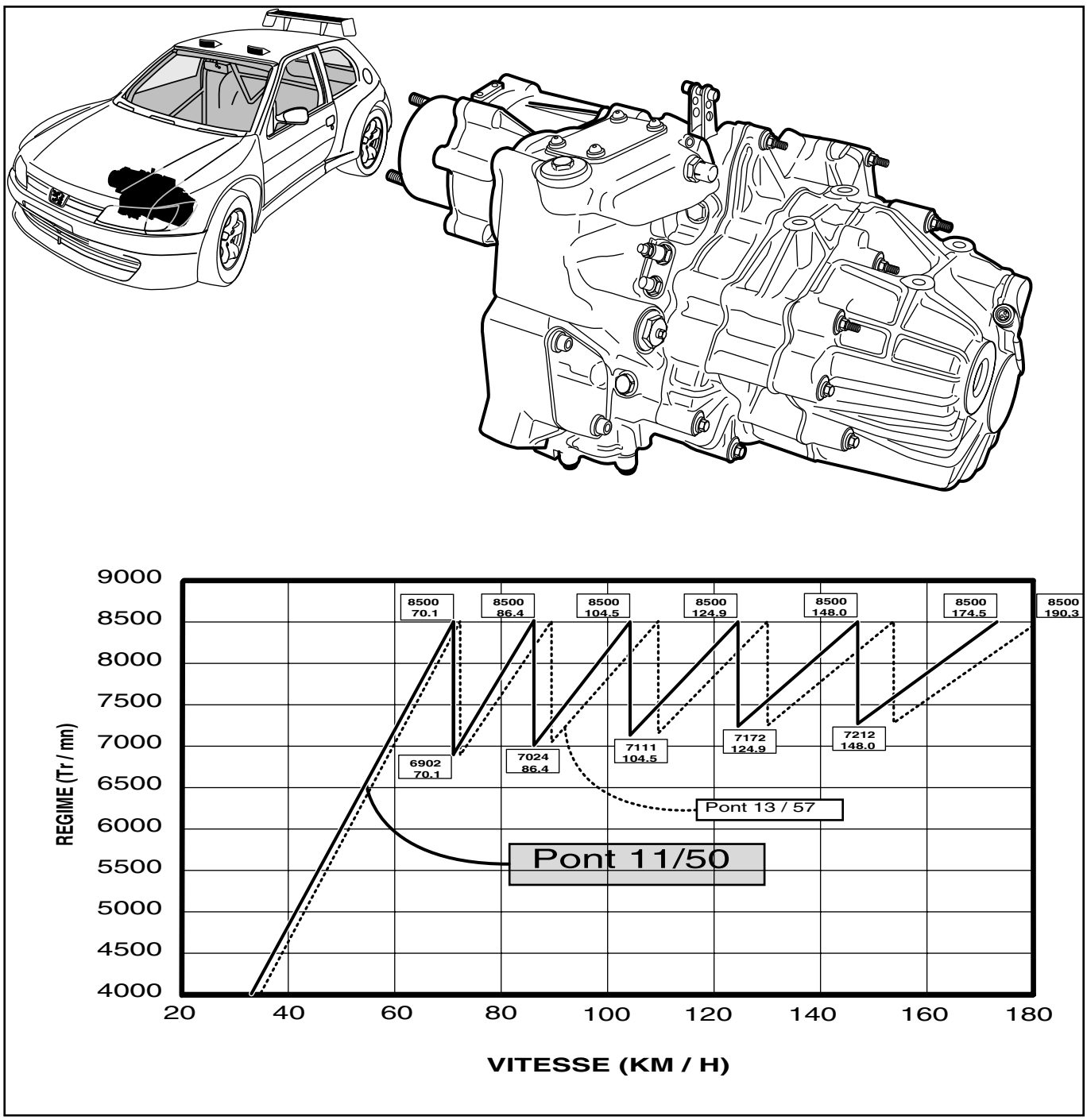

PARTICULARITES DU MONTAGE

1. Ajuster la buse d'entrée d'air sur le bouclier avant.
2. Souder définitivement le support de radiateur, maquettage terminé.
3. Enduire les pièces de loctite Type 542.
4. Supprimer les pattes de fixation d'origine sur les 2 radiateurs.

SPECIFICATIONS TECHNIQUES

Voir Page 22 A.

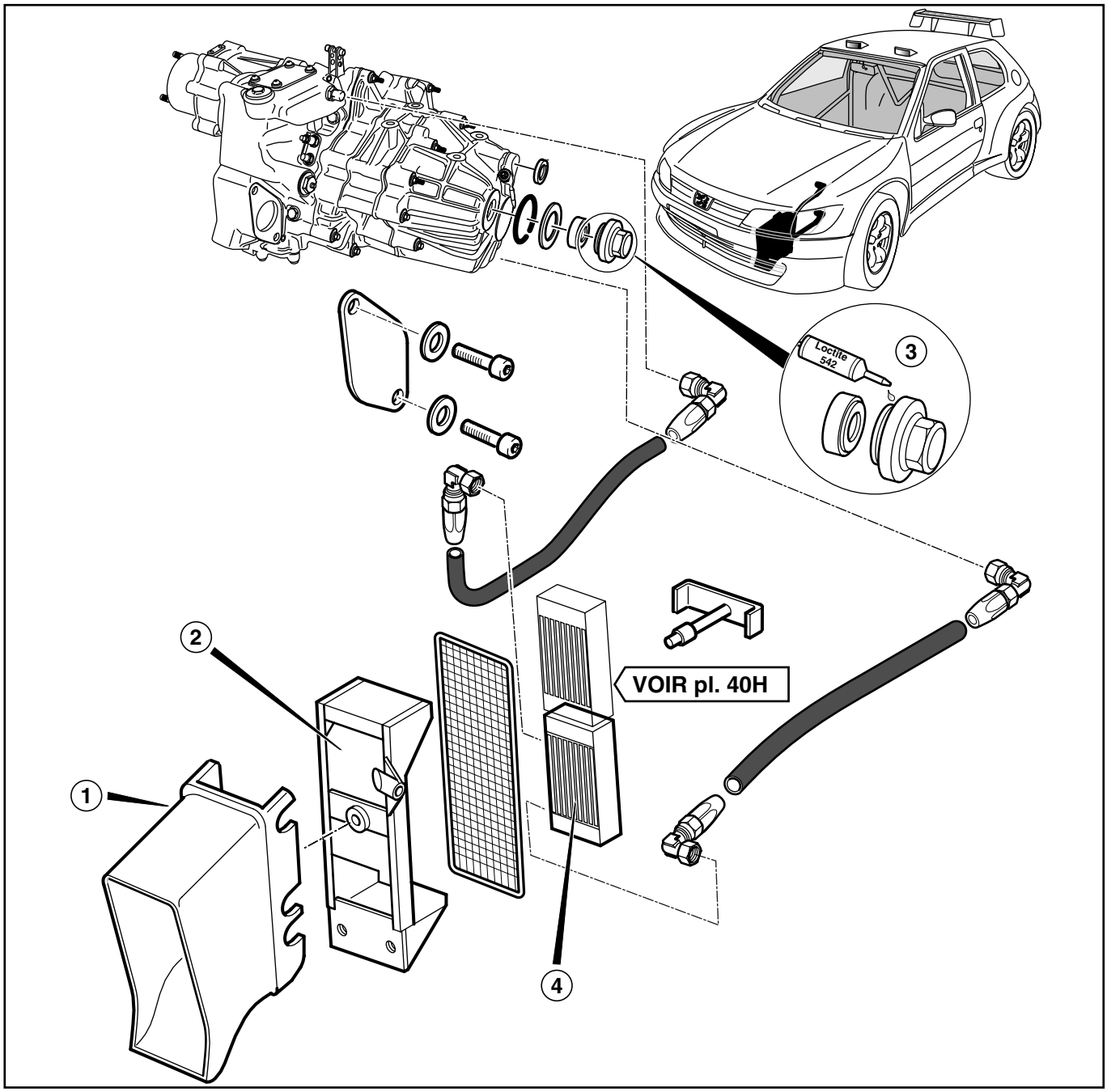

PARTICULARITES DU MONTAGE

- COMMANDE DE BOITE SEQUENTIELLE

(1) Couple de serrage : 0.3 M.daN.

(2) Couple de serrage : 0.5 M.daN.

(3) Couple de serrage : 1 M.daN.

(4) Couple de serrage : 1.5 M.daN.

(5) Le verrouillage du barillet de sélection se fait par le doigt situé en bout du câble de marche arrière (coté BV), par conséquent un bon fonctionnement implique que **ce câble ne soit jamais tendu**, (le réglage de tension de celui-ci se fait par l'arrêt de gaine coté levier de vitesse).

(6) Le réglage de la commande de boîte se fait moteur tournant, dans le cas de l'utilisation de l'afficheur de vitesse engagée au tableau de bord, la disquette de programmation est livrée avec celui-ci.

***Nota** : l'ajustement du capteur coté boîte de vitesses doit être fait avec précision.*
Le réglage du câble de marche arrière se fait avec la première vitesse engagée.

PARTICULARITES DU MONTAGE

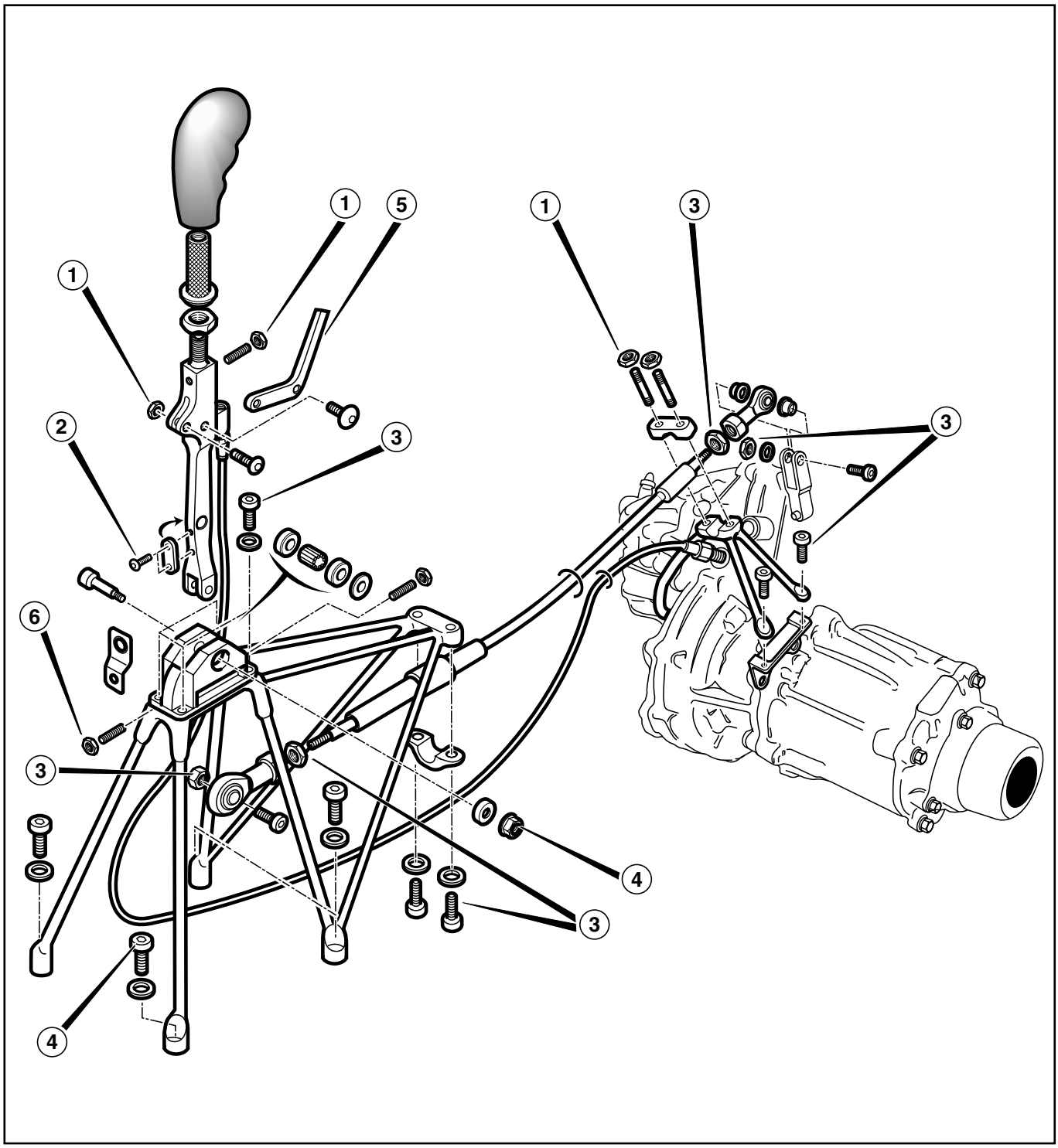

PARTICULARITES DU MONTAGE

1. L'entraîneur Gauche est livré monté sur la boîte de vitesses.(Remplacer le clip aprés chaque démontage
2. Il est impératif d'utiliser la graisse vendue par PEUGEOT SPORT (1pot = 2 trans.).
3. S'assurer de la présence de la bague de mise à l'air du soufflet (fendue).
4. Couple de serrage : 8 M.daN + Loctite 273.
5. Couple de serrage : 1.4 M.daN.
6. Contrôler **tous les jeux** après chaque rallye.